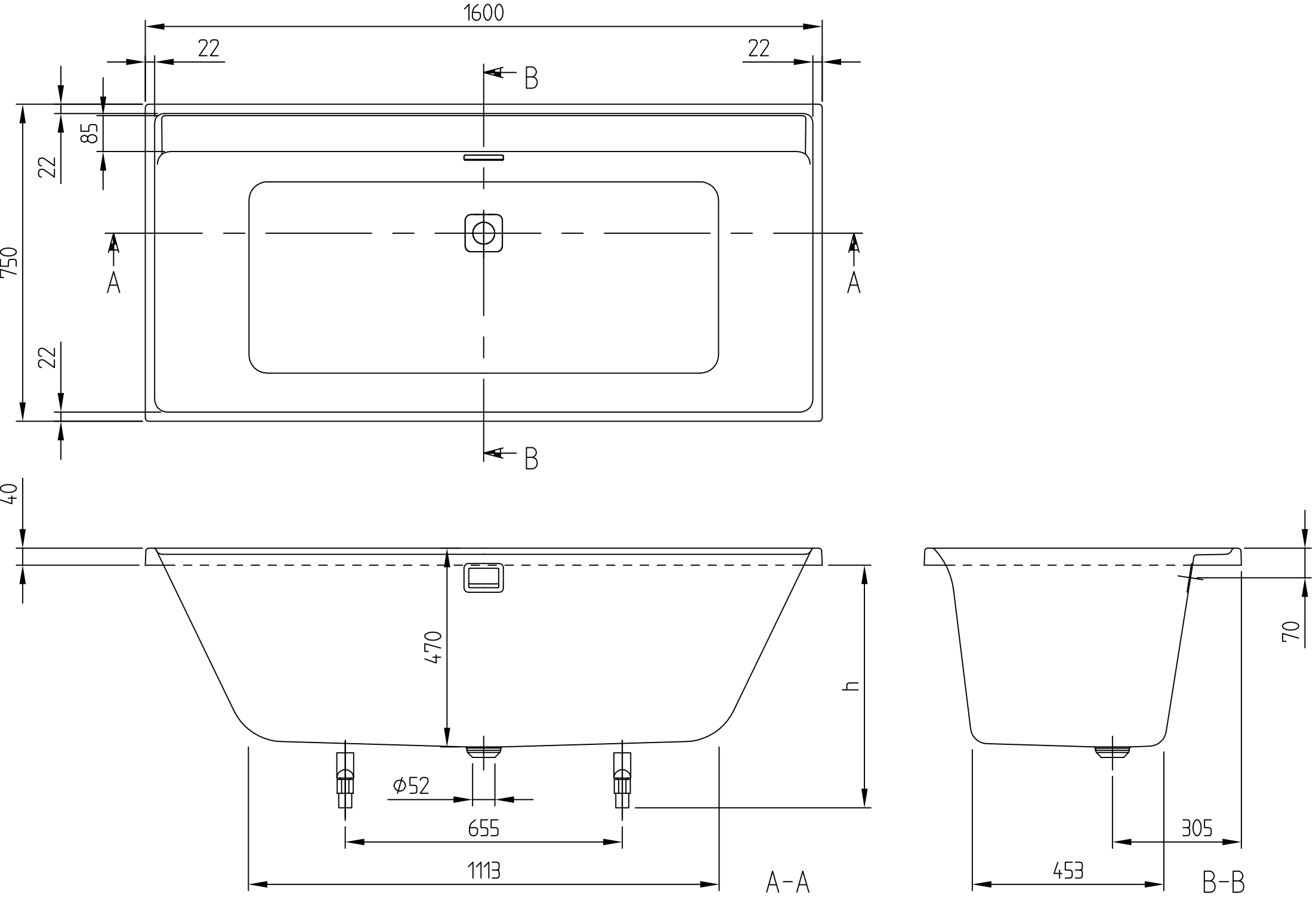
1600
22
22
B
85
22
750
A
A
22
B
40
470
h
ϕ52
655
1113
A-A
70
305
453
B-B