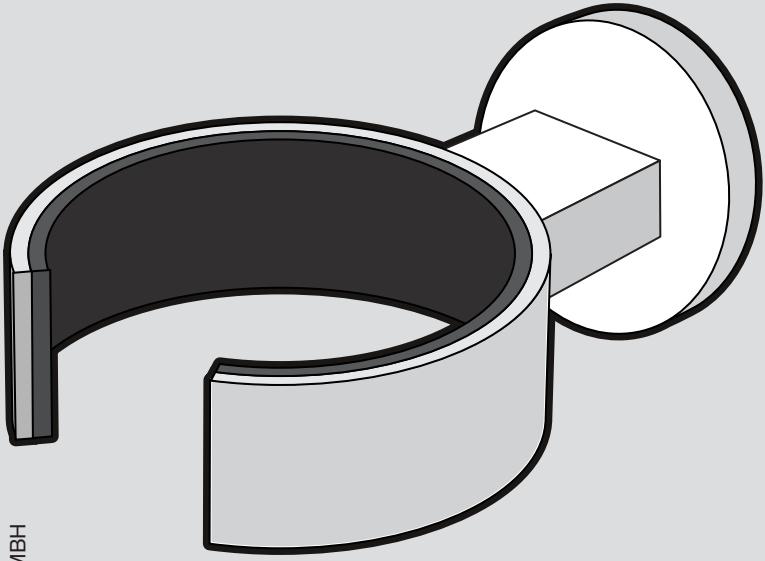

SCALA

40054

ZACK®

© 6.2020 ZACK GMBH

ZACK GMBH . GERMANY . WWW.ZACK.EU

DE: ZUSAMMENBAU
GB: ASSEMBLY
FR: ASSEMBLAGE
NL: MONTAGE
CZ: MONTÁŽ
SLO: MONTÁŽ

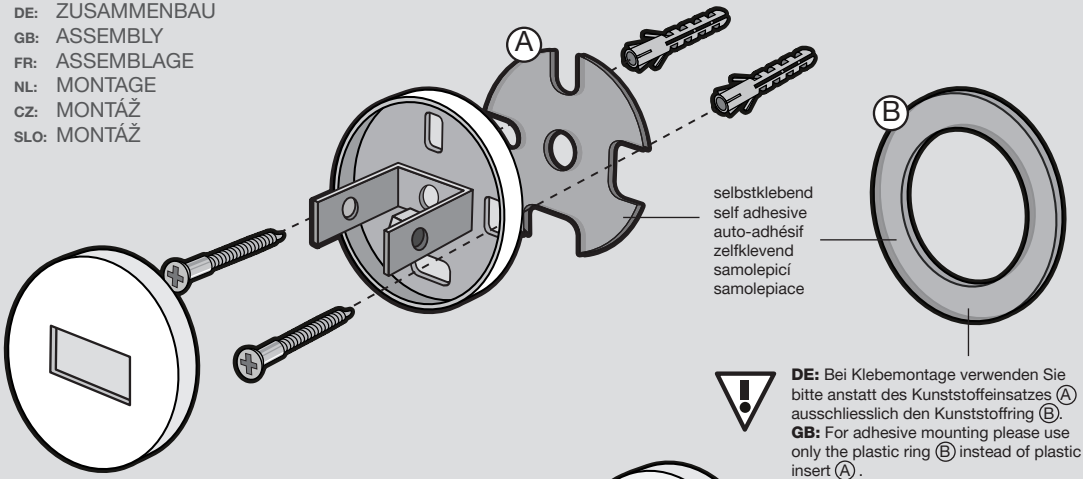
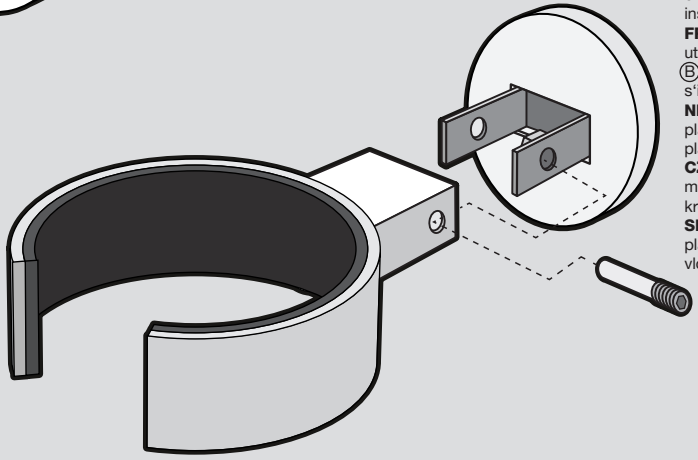
DE: Bei Klebemontage verwenden Sie bitte anstatt des Kunststoffeinsatzes Ⓐ ausschliesslich den Kunststoffring Ⓑ.
GB: For adhesive mounting please use only the plastic ring Ⓑ instead of plastic insert Ⓐ .
FR: Pour adhésif de montage veuillez utiliser seulement l'anneau en plastique Ⓑ à la place d'insert en plastique Ⓐ , s'il vous plaît.
NL: Voor lijm montage, gebruik dan in plaats van de plastic insert Ⓐ alleen de plastic ring Ⓑ.
CZ: Při montáži lepením použijte prosím místo plastové vložky Ⓐ pouze plastový kroužek Ⓑ .
SLO: Na prilepenie používajte iba plastový krúžok Ⓑ namiesto plastovej vložky Ⓐ .