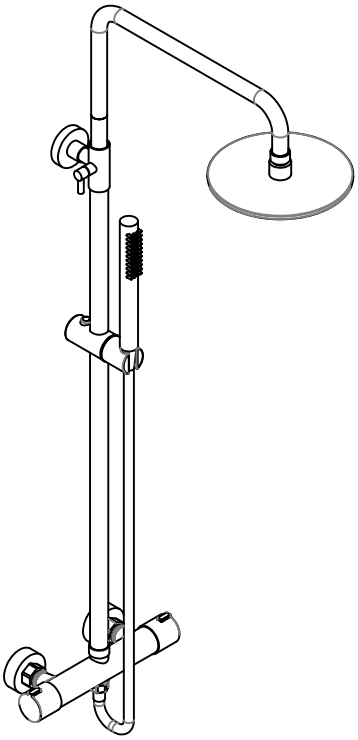

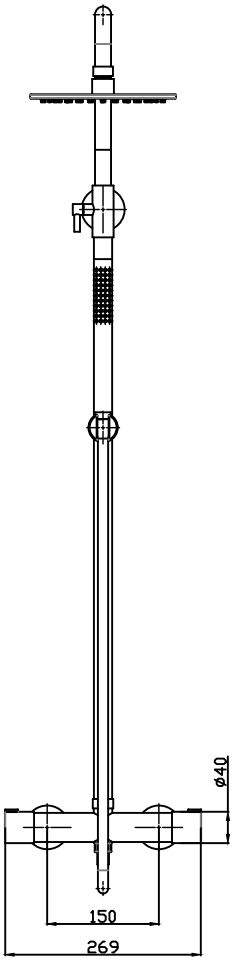
ø40
150
269

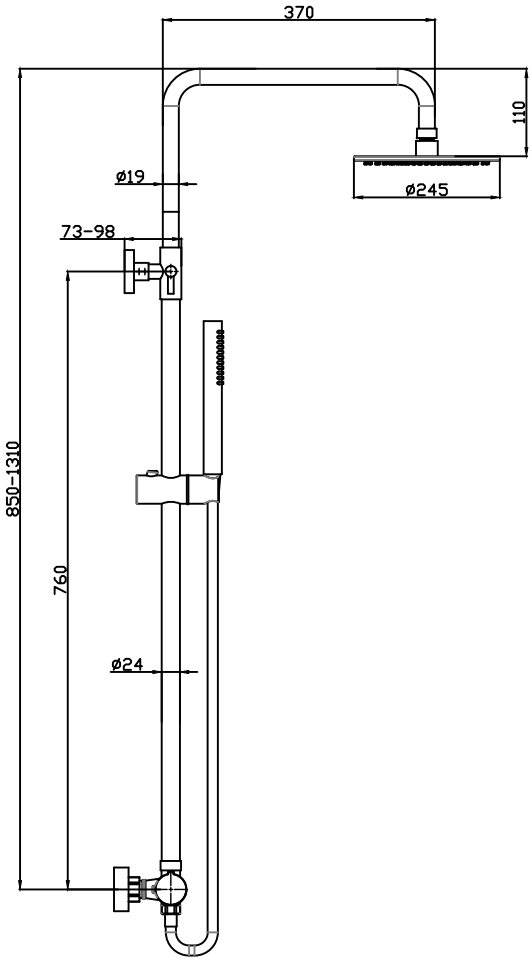
370
110
ø245
ø19
73-98
850-1310
760
ø24