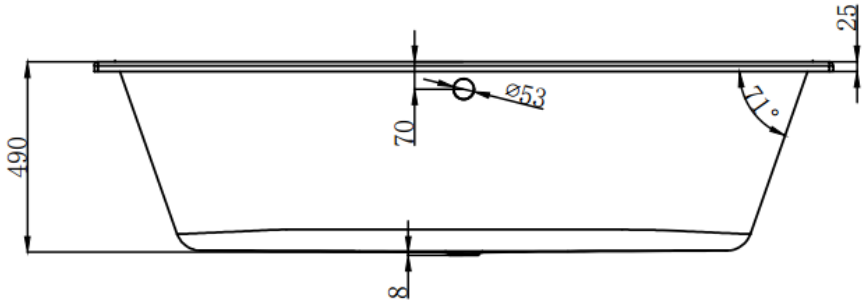
25
490
70
⌀53
71°
8

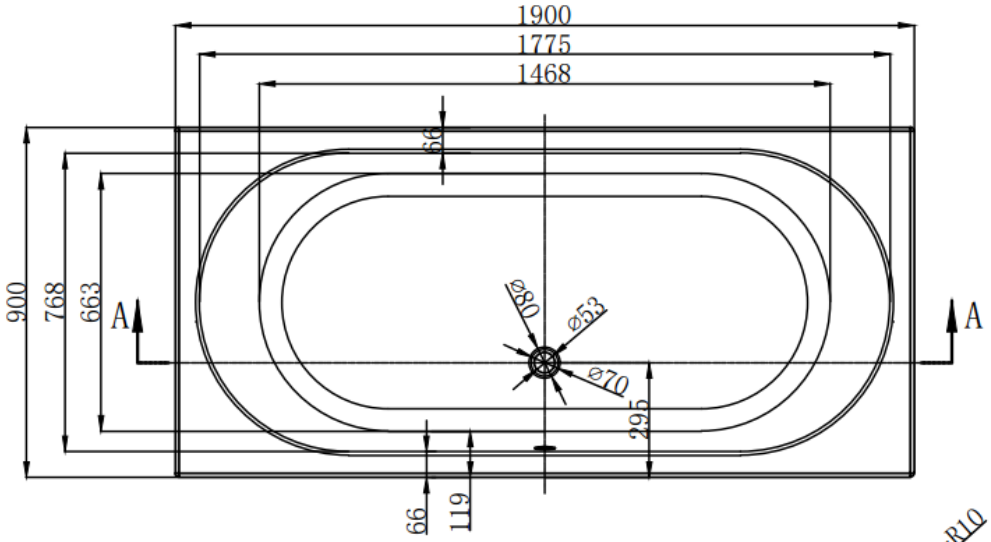
1900
1775
1468
66
900
768
663
A
A
⌀80
⌀53
⌀70
295
66
119

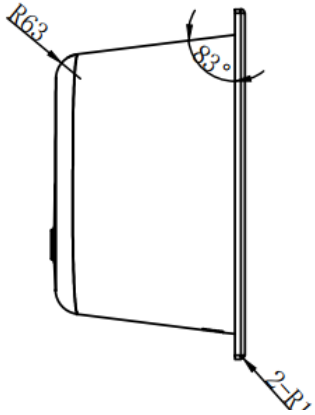
R63
83°
2-R1

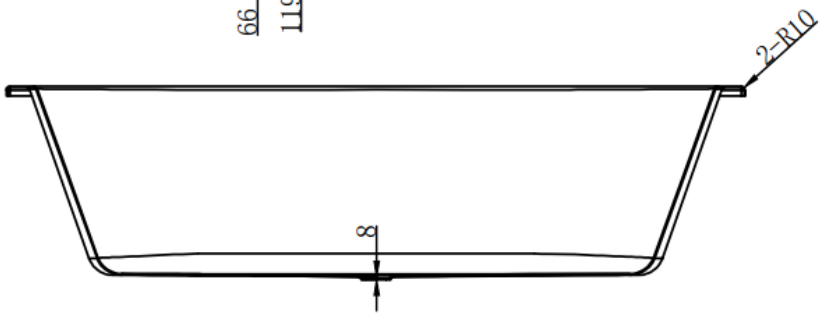
2-R10
8

A-A

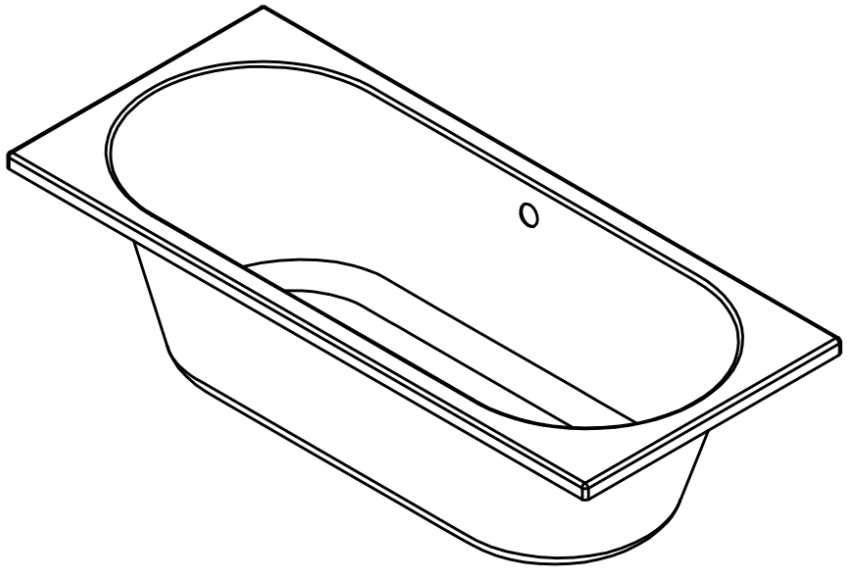

zeza