paffoni Rubinetteria SpA	Descrizione	Colonna BIRILLO KING: Colonna Master senza deviatore + BIT169CR105	
	Serie	Colonne	Codice: ZCOL646CR

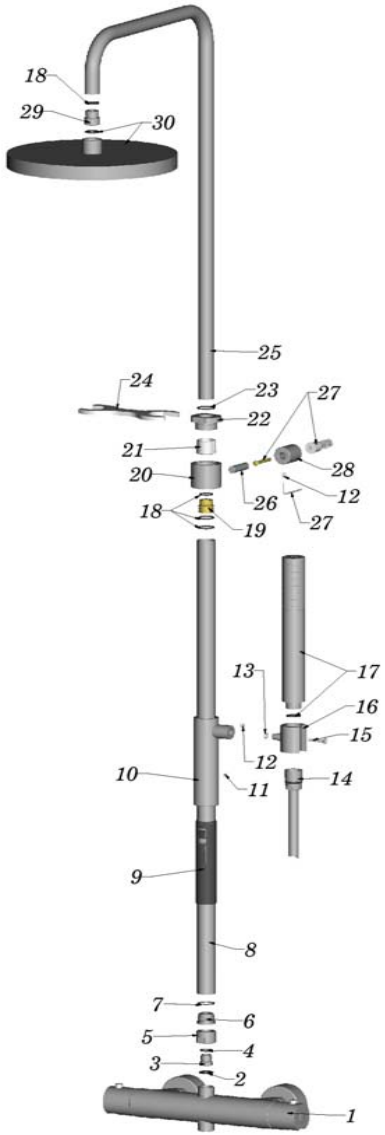

POS	CODICE	DESCRIZIONE	Q.TA'	MAT.	Q.tà x ord.
1	BIT169CR105	Miscelatore termostatico esterno con deviatore	1	VARI	
2	2091204	Guarnizione gomma 1/2" 2 tubo	1	NBR	
3	2041098	Sede D.22 H.15.5 fil.14x1 x int.120 gr.	1	CW614N	
4	2091089	Anello O.R. 9,5x2	1	NBR	
5	2041311	Calotta x dev. ceco grezzo	1	CW614N	
6	2041984	Sede Ø24 M22x1 per colonne senza deviatore	1	CW614N	
7	2091009	Anello O.R. 19x1,5 vela-forc. (F.S.)	1	NBR	
8	2081200CR	Tubo diritto Ø24x1,75 h.660 cromo	1	CW508L	
9	2051200	Inserto in plastica per colonne	1	ABS	
10	5001533CR	Tubo scorrevole completo cromo	1	CW614N	
11	2041955GR	Grano p.conica M4x4 x colonne doccia	1	INOX	
12	2051106	Grano M4x6 punta conica	2	INOX	
13	2091325	Anello antifrizione 8,5x5x1,7	1	Hostaform	
14	4071389AG	Flessibile silver cm.150 1/2con.x1/2con. Girevole	1	PVC	
15	2042004GR	Vite inox A2 TPSCEI M4x25 x supporto doccia colonna grezza	1	INOX	
16	5001534CR	Gancio duplex completo cromo	1	CW614N	
17	4071314CR	Doccetta minimalista STICK cromo	1	ABS	
18	2091033	Anello O.R. 14x2 (F.S.) x sedi vasca	3	NBR	
19	2041909CR	Raccordo D20 per tubo D20 colonna cromato	1	CW614N	
20	2041908CR	Anello D40 per supporto a muro colonna cromo	1	CW614N	
21	2091500	Anello tagliato antifrizione 26x20 per colonne	1	Hostaform	
22	2041910CR	Calotta D39 per anello supporto a muro colonna cromata	1	CW614N	
23	2091247	Anello O.R. 20x2	1	NBR	
24	2051105	Chiave CH34-29 x serraggio colonne doccia	1	-	
25	2081201CR	Tubo 2 pieghe Ø20x1,5 cromo	1	CW508L	
26	2041946CR	Perno Ø10 - H38 per supporto colonna cromato	1	CW614N	
27	ZFIS061	Fissaggio x attacco a muro ZCOL839	1	VARI	
28	2041906CR	Supporto a muro D25 per colonna cromo - REV.B	1	CW614N	
29	2041911CR	Raccordo 1/2 - 18x19 per tubo D20 colonna cromo	1	CW614N	
30	4071422CR	Soffione Master D.225 metallo cromato	1	CW614N	
	2041907CR	Perno Ø10 - H60 per supporto colonna cromato	1	CW614N	

Accessorio sostitutivo del 2041946CR in caso di regolazione maggiore

LISTA RICAMBI

	Disegnato	Controllato	Approvato	Ver. Norme	REVISIONE
Data	22/01/2010				
Nome	Altea G.				