MONTAGE-ELEMENT VOOR WASTAFEL
DUOFIX

SKU 087959

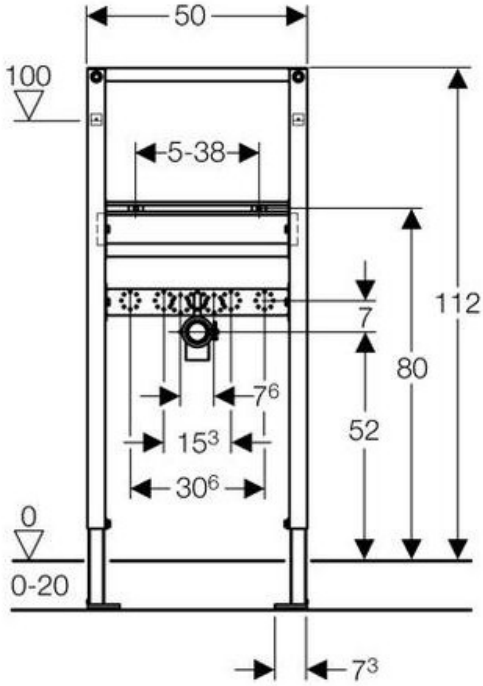

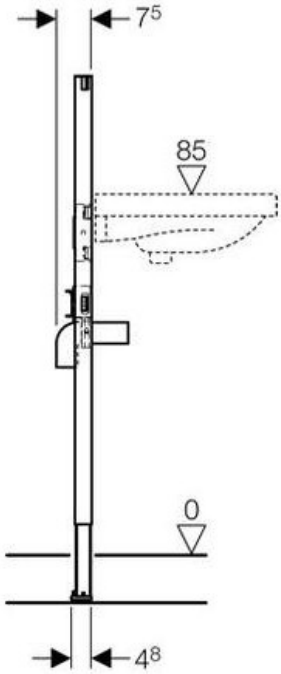

COPYRIGHT VAN MARCKE LOGISTICS NV – 01.11
F087959N
Rev.
Afmetingen en assortiment kunnen worden gewijzigd zonder voorafgaandelijk bericht

MONTAGE-ELEMENT VOOR WASTAFEL
DUOFIX **SKU 087959**

Duofix montage-element voor wastafel, bouwhoogte 112 cm, voor montage van de kraan op de wastafel, voor opbouwreukafsluiter. Ref. 111.430.00.1

met:

- afzonderlijk, traploos in hoogte regelbare voetsteunen, voor een vloeropbouw van 0 – 20 cm
- 2 complete bevestigingen M 10 voor de bevestiging van de wastafel, regelbare tussenafstand 5 - 38 cm
- voorgemonteerde in hoogte regelbare montagemal voor de bevestiging van muurplaten
- 2 muurplaten, R 1/2” x Rp 1/2” - messing, lengte 7 cm (geschikt voor MeplaFix adaptermoer)
- afvoerbocht Ø 50 met aansluitdichting Ø 32 voor de uitgangsdiameter van de reukafsluiter

Zonder:

- stopkranen
- set voor bevestiging tegen een muur, art. nr. 111.844.00.1

Toebehoren: (niet inbegrepen en te kiezen volgens de opstelling van het montage-element)

- set voor bevestiging tegen een muur, art. nr. 111.844.00.1
- verlenging voor set voor bevestiging tegen een muur, art. nr. 111.887.00.1
- reukafsluiter voor wastafel, Rp 1 1/4” x Ø 32, art. nr. 151.034.11.1 - alpien wit, art. nr. 151.034.21.1 – glansverchroomd
- transparante overloopbuis met verchroomd rooster R 1 1/4”, voor wastafel zonder overloopopening, art. nr. 240.648.00.1
- verchroomd rooster R 1 1/4”, art. nr. 241.503.00.1
- universele montageplaat (voor de bevestiging van steunbeugels en handgrepen), art. nr. 111.859.00.1
- wastafelkraan (HyTronic85 en HyTronic86)

Aansluitmaten voor wastafels (hoogte: 112 cm)

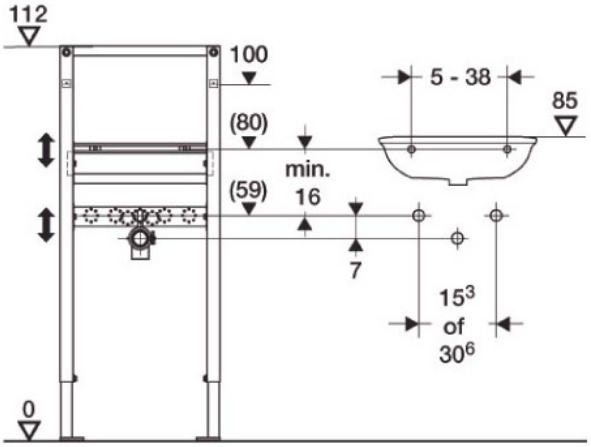

COPYRIGHT VAN MARCKE LOGISTICS NV – 01.11 F087959N
Rev.
Afmetingen en assortiment kunnen worden gewijzigd zonder voorafgaandelijk bericht