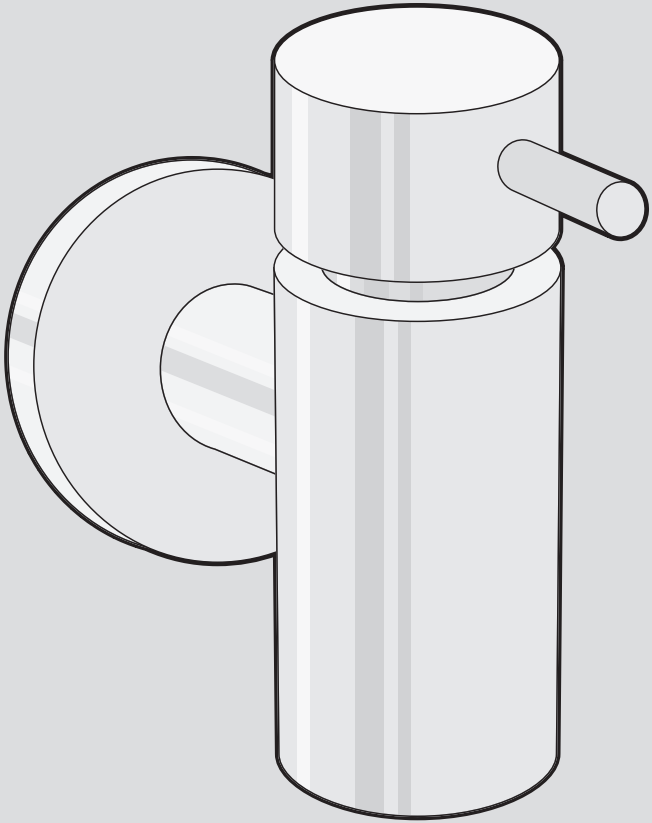

MANOLA

40307 / 40309

ZACK®

© 7.2020 ZACK GMBH

ZACK GMBH . GERMANY . WWW.ZACK.EU

DE: ZUSAMMENBAU
GB: ASSEMBLY
FR: ASSEMBLAGE
NL: MONTAGE
CZ: MONTÁŽ
SLO: MONTÁŽ

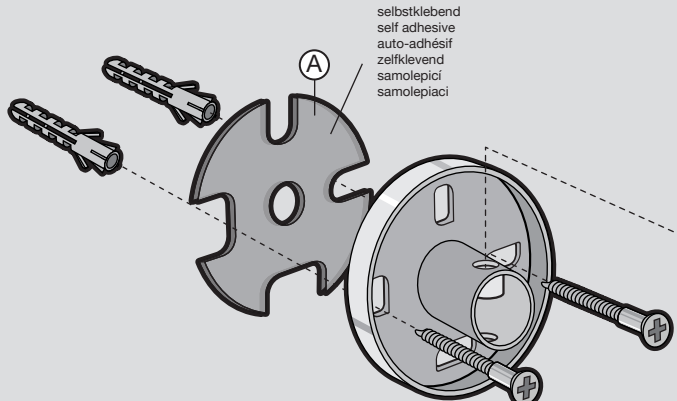

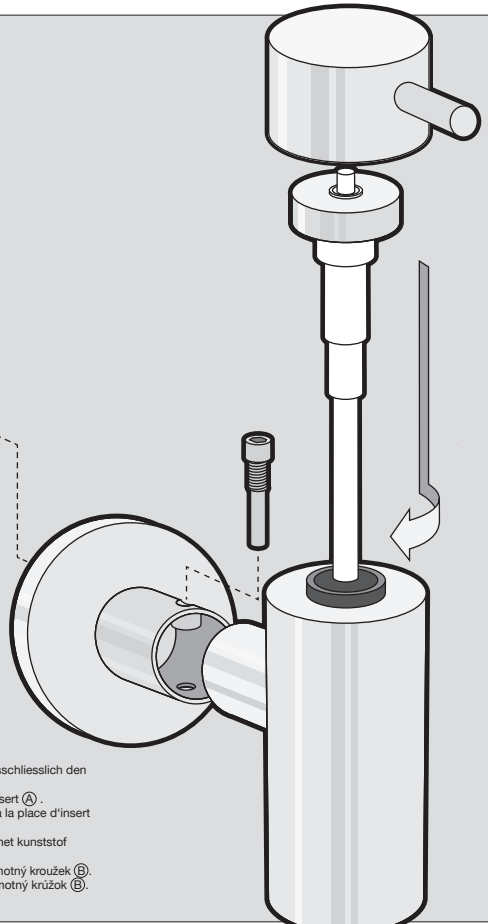

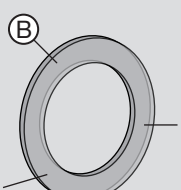

selbstklebend
self adhesive
auto-adhésif
zelfklevend
samolepicí
samolepiaci

Bei Klebemontage verwenden Sie bitte anstatt des Kunststoffeinsatzes Ⓐ ausschliesslich den Kunststoffring Ⓑ.
For adhesive mounting please use only the plastic ring Ⓑ instead of plastic insert Ⓐ .
Pour adhésif de montage veuillez utiliser seulement l'anneau en plastique Ⓑ à la place d'insert en plastique Ⓐ , s'il vous plaît.
Gebruik bij de montage met lijm uitsluitend de kunststof ring Ⓑ in plaats van het kunststof inzetbakje Ⓐ.
Při montáži lepením používejte namísto umělohmotné vložky Ⓐ pouze umělohmotný kroužek Ⓑ.
Pri montáži lepením používajte namiesto umelohmotnej vložky Ⓐ iba umelohmotný krúžok Ⓑ.